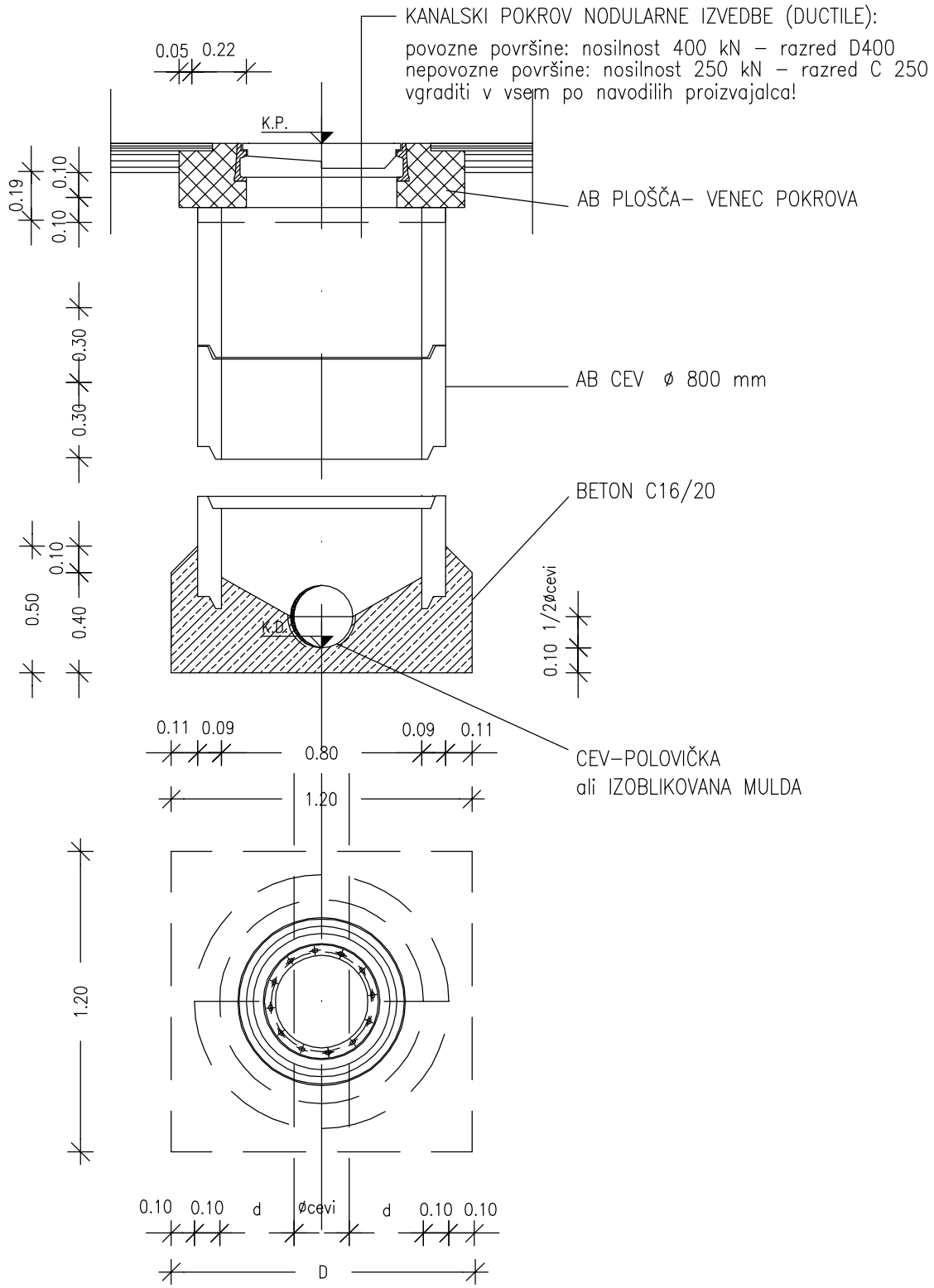

investitor: Elektro Celje, d.d.
Vrunčeva 2a, 3000 Celje

objekt: RTP 110/20 kV Vojnik
.

naročnik: ESOTECH
družba za razvoj in izvajanje ekoloških in energetskih projektov, d.d.
Prešlokova c. 1, 3320 Velenje, Slovenija

del objekta:

projektant: savaprojekt krško
družba za razvoj, projektiranje, konzalting, inženiring d.d.
cesta krških žrtev 59, 8270 Krško, Slovenija

vrsta načrta/prikaza: 3 – NAČRT GRADBENIH KONSTRUKCIJ IN DRUGI GRADBENI NAČRTI

del načrta/prikaza: 3.2 – NAČRT ZUNANJE UREDITVE

	ime in priimek:	id. št. IZS:
OVP:	mag.D.Pavlič, u.d.i.e.	IZS E–0425
OP/OPDN:	T. Zupančič, g.t.	IZS G–9349
SP:	.	

vrsta risbe: Detajl revizijskega jaška ø 80 cm

št. načrta/prikaza:	datum:	merilo:
SPK–3/2	junij 2018	1:20

št. projekta:	vrsta projekta:	vrsta načrta:	št. risbe:	št. lista:	sprem.:
1530200	PZI	32	015	01	0

št. projekta: 1144/2016

št. načrta: – – –