STENA ZX4 kom.1

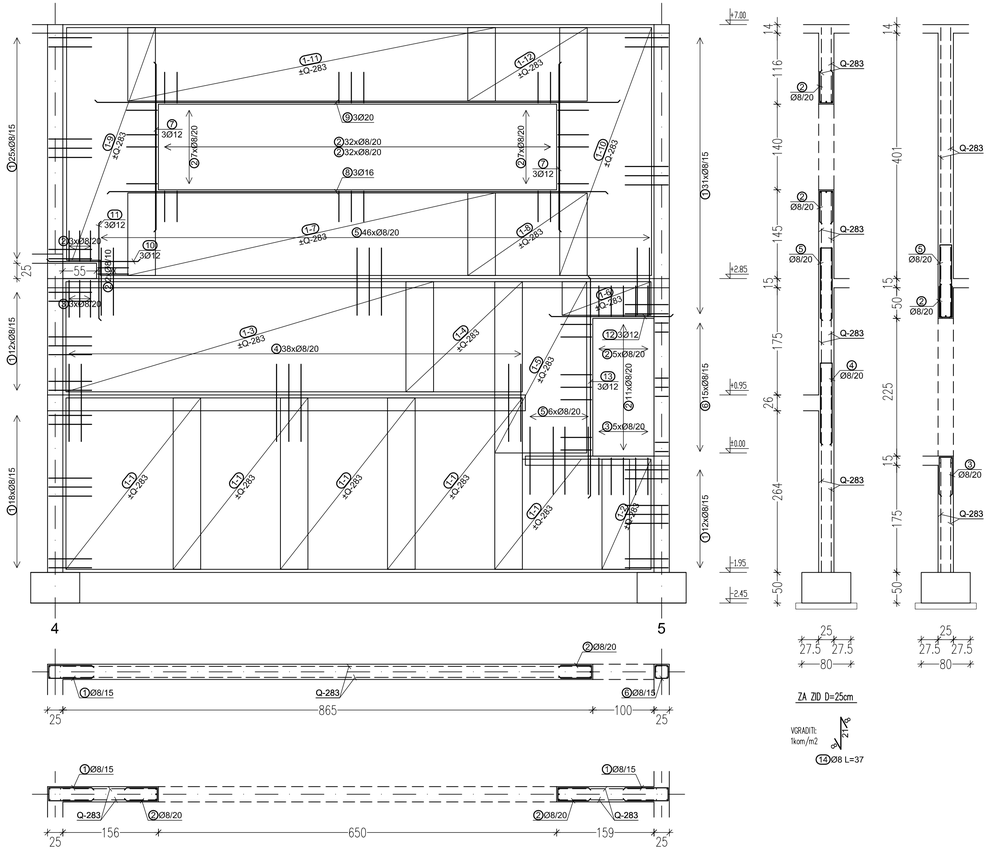

STENA ZX6 kom.1

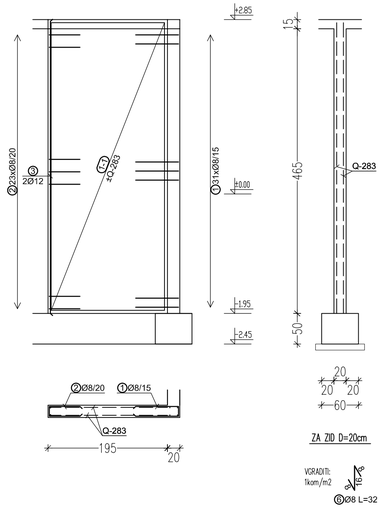

OPOMBE :

- BETON C 25/30 XC1
- ARMATURA B500
- zaščitni sloj betona: 2 cm
- pri opaženju prebojev in odprtin preveri načrte elektro in strojnih instalacij
- preklop armaturnih palic znaša 50xØpalice merjeno v cm
- v enem preseku se lahko preklapa le 50% palic, zato je potrebno polagati vsako drugo v obratni smeri

±0.00 = 260,50

investitor: Elektro Celje, d.d. Vrunčeva 2a, 3000 Celje			objekt: RTP 110/20 kV Vojnik s priključnim 110 kV kablovodom
naročnik: ESOTECH družba za razvoj in trženje elektronskih sistemov, d.d. Prešerna c. 1, 3000 Celje, Slovenija			del objekta: . .
projektant: savaprojekt krško; družba za razvoj, projektiranje, consulting, inženiring d.d. cesta krškega tabora 2/inter 59 8270 Krško Slovenija			vrsta načrta/prikaza: 3 – NAČRT GRAD. KONSTRUKCIJ in DRUGI GRAD. NAČRTI
			del načrta/prikaza: 3/1 – NAČRT GRADBENIH KONSTRUKCIJ
	ime in priimek:	id. št. IZS:	vrsta risbe: . AB STENA ZX4 in ZX6 ARMATURNI NAČRT
OVP:	mag.D.Pavlič, u.d.i.e.	IZS E–0425	
OP/OPDN:	G.Šalamon, u.d.i.g.	IZS G–1290	
SP:	G.Koprivnik, g.t.		
št. načrta/prikaza: SPK–3/1	datum: junij 2018	merilo: 1:50	št. projekta: 1,5,3,0,2,–,0,0 / vrsta projekta: –,P,Z,I / vrsta načrta: –,3,1 / št. risbe: –,0,0,2 / št. lista: –,0,5 / sprem.: –,0
	št. projekta: 1144/2016		št. načrta: – – –