JAŠEK J1 kom.1

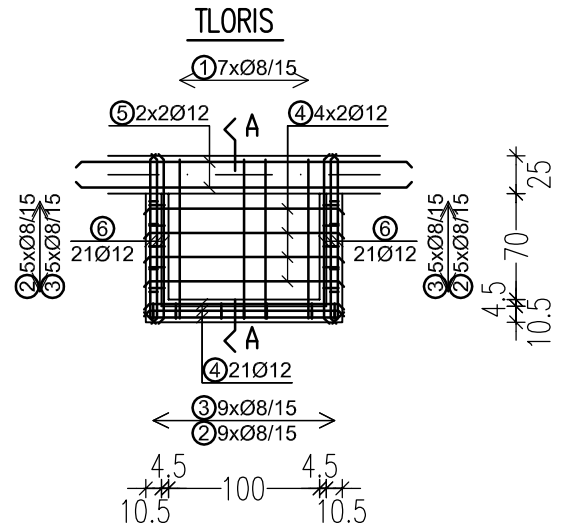

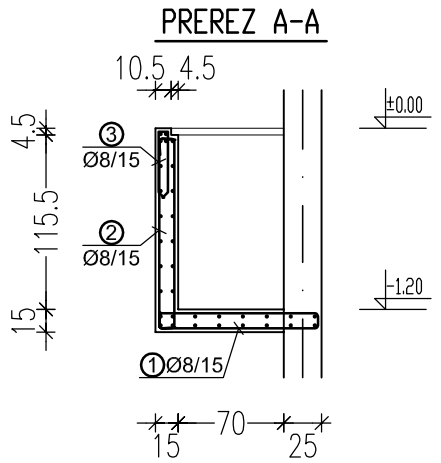

JAŠEK J2 kom.2

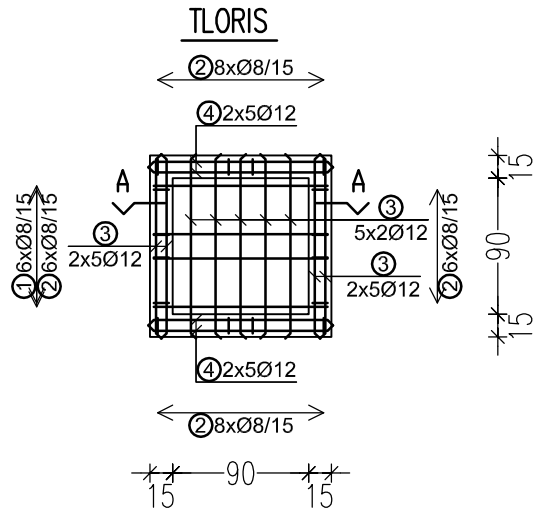

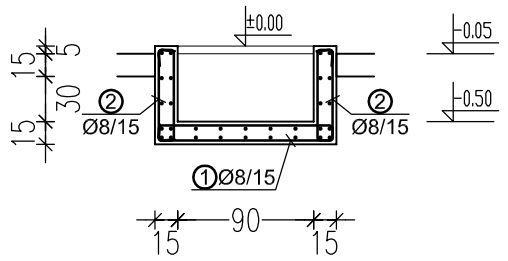

JAŠEK J3 kom.4

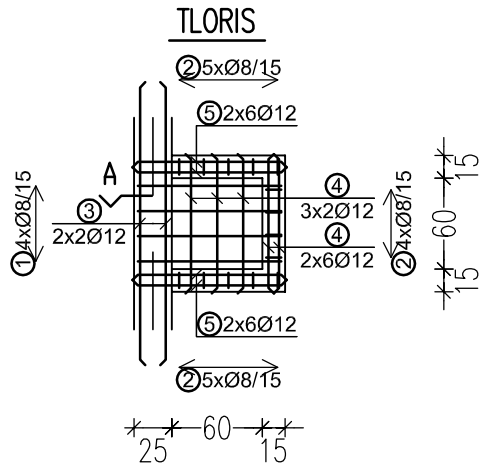

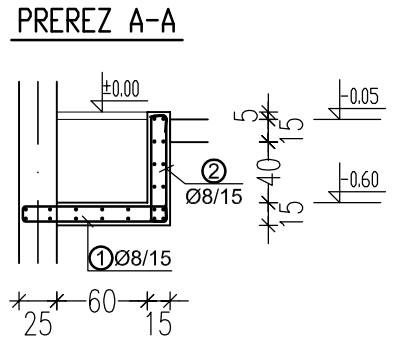

JAŠEK J4 kom.2

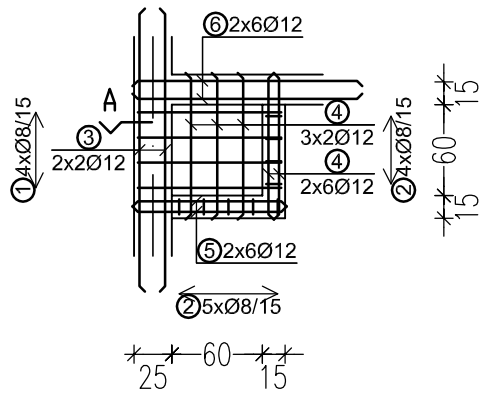

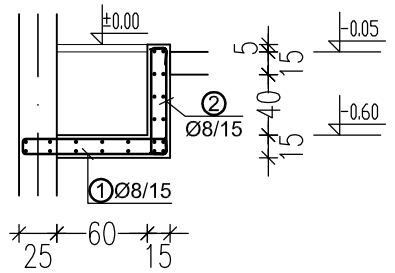

DISPOZICIJA JAŠKOV

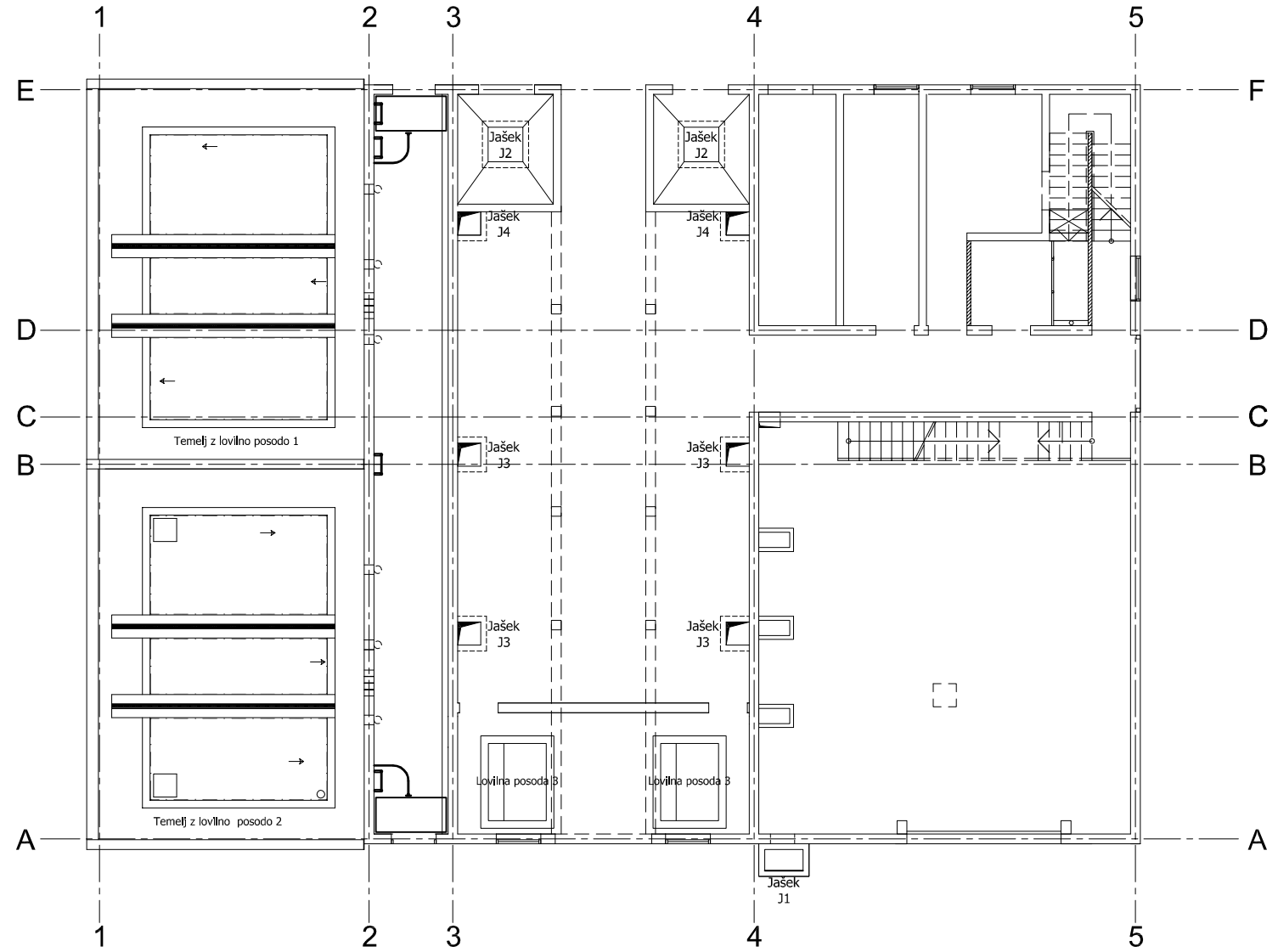

OPOMBE :

- BETON C 25/30 XC1
- ARMATURA B500
- zaščitni sloj betona: 2,5 cm
- pri opaženju prebojev glej načrt kanalizacije in instalacijske načrte
- pred betoniranjem vstaviti vse jeklene siderne elemente za pritrditev sekundarne jeklene konstrukcije (GLEJ DELAVNIŠKI NAČRT)

±0.00 = 260,50

investitor: Elektro Celje, d.d. Vrunčeva 2a, 3000 Celje			objekt: RTP 110/20 kV Vojnik s priključnim 110 kV kablovodom
naročnik: ESOTECH družba za razvoj in izvajanje elektro in energetskih projektov, d.d. Prešerna c. 1, 3320 Velenje, Slovenija			del objekta: . .
projektant: savaprojekt krško — družba za razvoj, projektiranje, konzalting, inženiring d.d. cesta krških žrtev 59 8270 Krško Slovenija			vrsta načrta/prikaza: 3 – NAČRT GRAD. KONSTRUKCIJ in DRUGI GRAD. NAČRTI
			del načrta/prikaza: 3/1 – NAČRT GRADBENIH KONSTRUKCIJ
	ime in priimek:	id. št. IZS:	vrsta risbe: . AB JAŠEK J1–J4 ARMATURNI NAČRT
OVP:	mag.D.Pavlič, u.d.i.e.	IZS E–0425	
OP/OPDN:	G.Šalamon, u.d.i.g.	IZS G–1290	
SP:	G.Koprivnik, g.t.		
št. načrta/prikaza: SPK–3/1	datum: junij 2018	merilo: 1:50	št. projekta: 1,5,3,0,2 – 0,0 – P,Z,I – 3,1 – 0,0,9 – 0,1 – 0
			št. projekta: 1144/2016
			št. načrta: – – –