NOSILEC N1
kom.1

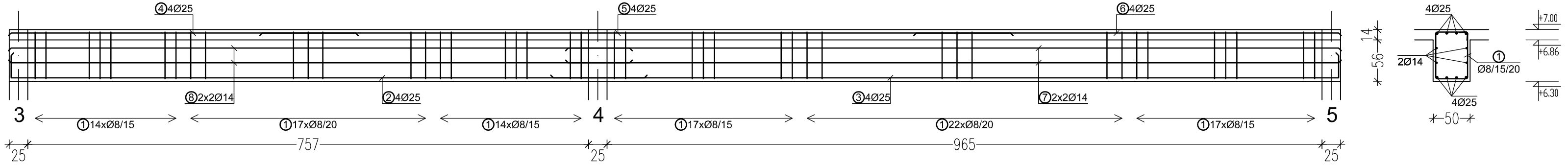

NOSILEC N2
kom.3

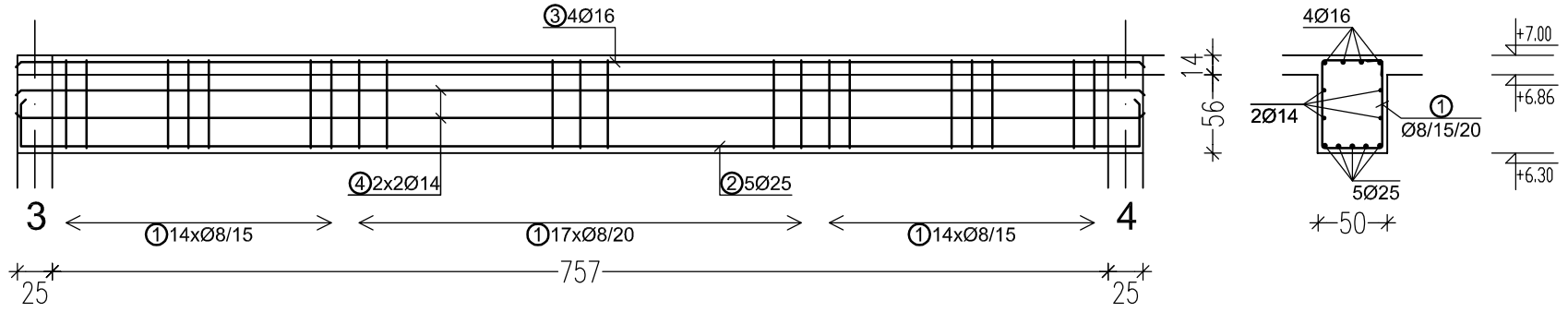

NOSILEC N3
kom.2

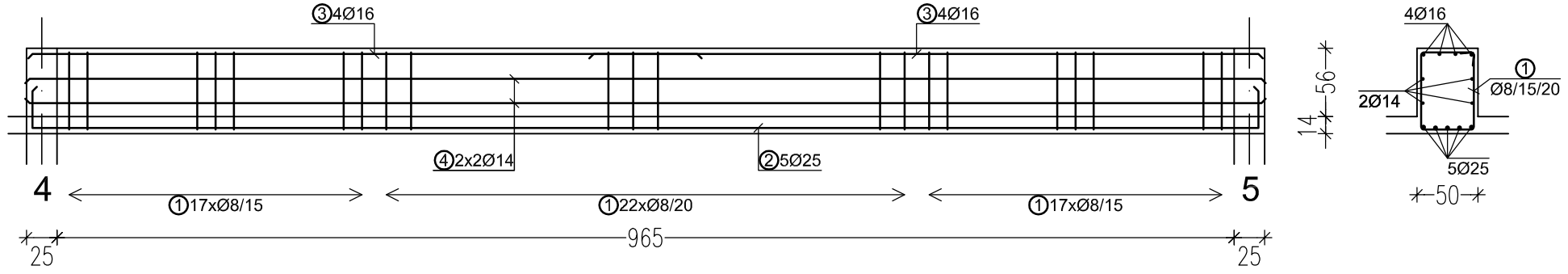

OPOMBE :

- BETON C 25/30 XC1
- ARMATURA B500
- zaščitni sloj betona: 3,5 cm
- pri opaženju prebojev in odprtin preveri načrte elektro in strojnih instalacij

±0.00 = 260,50

investitor: Elektro Celje, d.d. Vrunčeva 2a, 3000 Celje	objekt: RTP 110/20 kV Vojnik s priključnim 110 kV kablovodom
naročnik: ESOTECH	del objekta: . .
projektant: savaprojekt krško — družba za razvoj, projektiranje, konzaltiing, inženiring d.d. cesta krških žrtev 59 8270 Krško Slovenija	vrsta načrta/prikaza: 3 – NAČRT GRAD. KONSTRUKCIJ in DRUGI GRAD. NAČRTI
	del načrta/prikaza: 3/1 – NAČRT GRADBENIH KONSTRUKCIJ
	vrsta risbe: . AB NOSILEC N1, N2 in N3 ARMATURNI NAČRT

	ime in priimek:	id. št. IZS:
OVP:	mag.D.Pavlič, u.d.i.e.	IZS E–0425
OP/OPDN:	G.Šalamon, u.d.i.g.	IZS G–1290
SP:	G.Koprivnik, g.t.	

št. načrta/prikaza:	datum:	merilo:
SPK–3/1	junij 2018	1:50

št. projekta:	vrsta projekta:	vrsta načrta:	št. risbe:	št. lista:	sprem.:
1 5 3 0 2 – 0 0	– P Z I	– 3 1	– 0 0 6	– 0 1	– 0

št. projekta: 1144/2016	št. načrta: – – –