DISPOZICIJA POKROVOV, PODESTOV IN LESTEV NA OBJEKTU

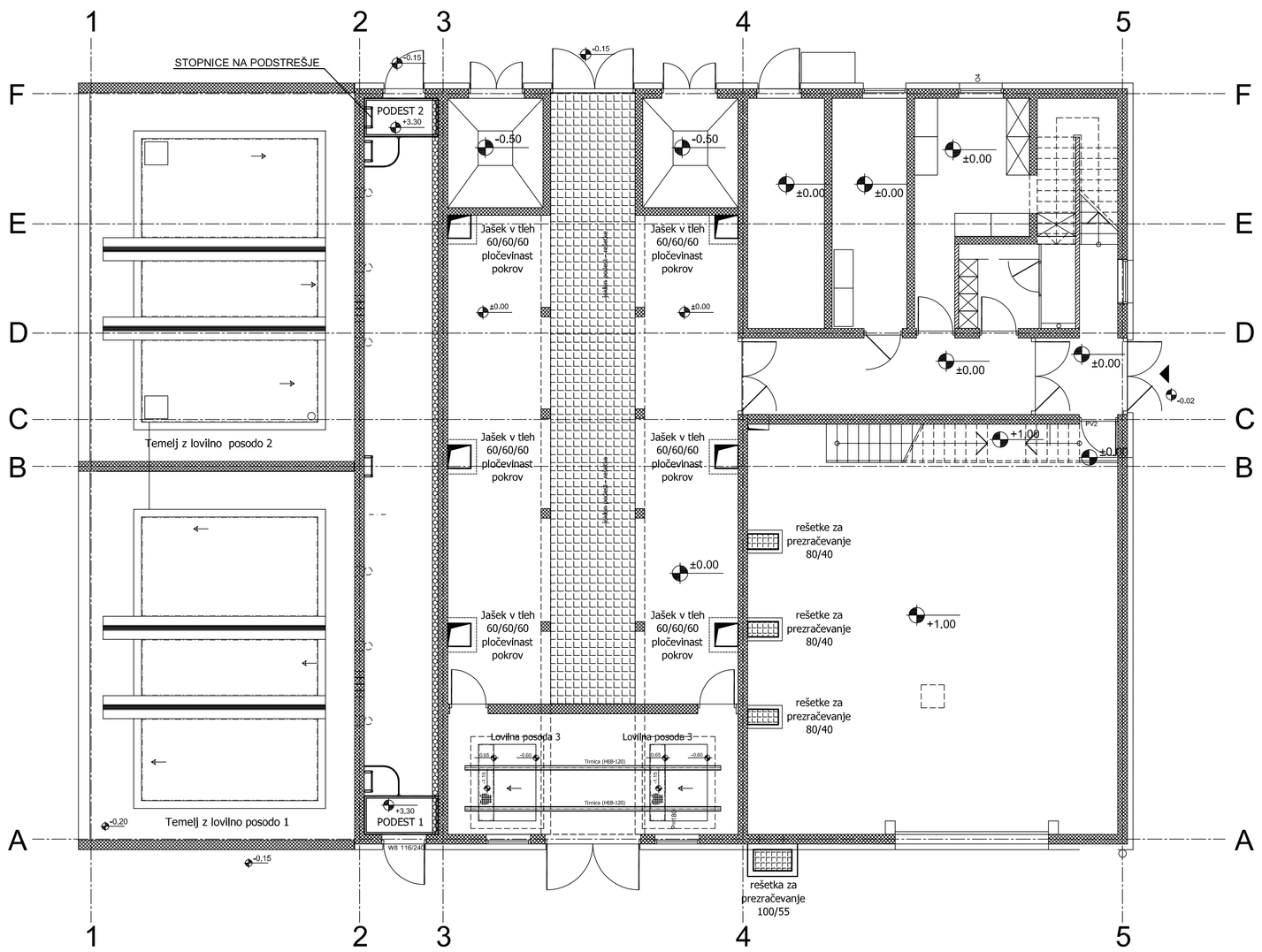

LESTVE NA PODSTRESJE
MI:20 (Ix)

POGLED I-I
MI:20

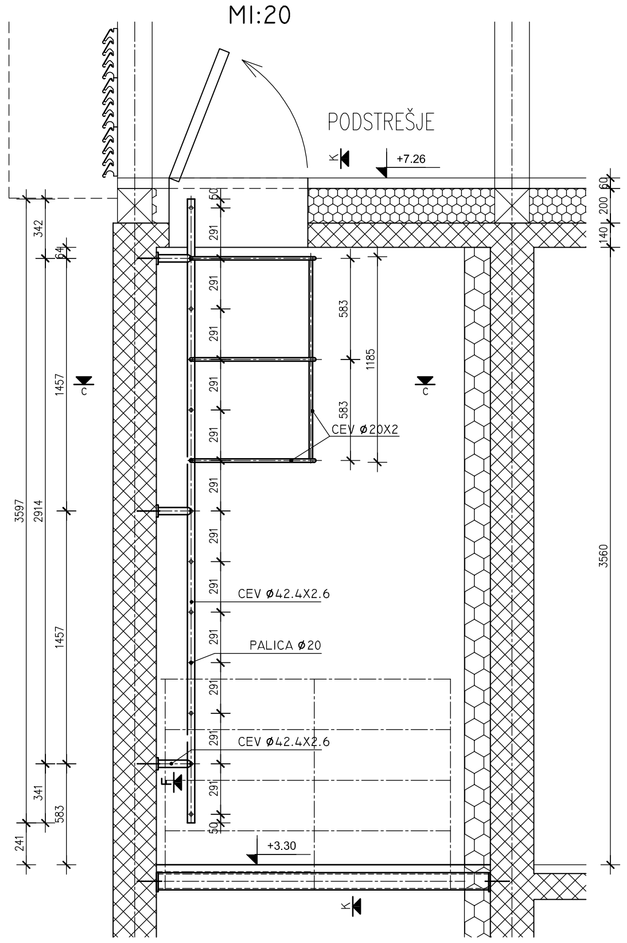

POGLED K-K
MI:20

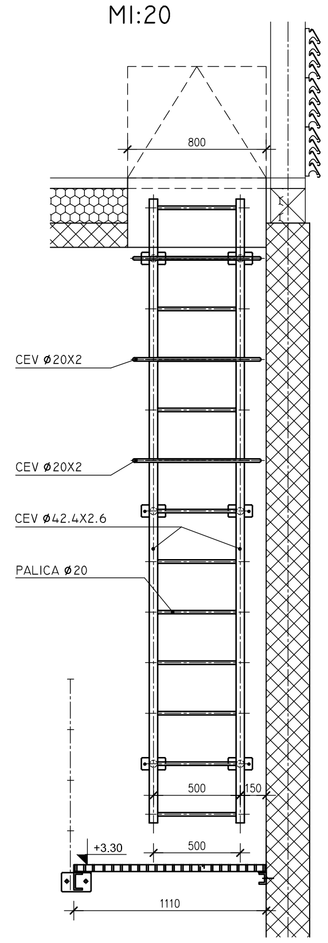

SPECIFIKACIJA MATERIALA JEKLENE KONSTRUKCIJE

POZ	tpl	NAZIV/MERE	L(mm)	kom	MAT	kg/m	kg/kom	sumkg	OPOMBA
		LESTVE IN PODEST NA +3.30 (2x)							
PODEST		U100	1905	2	S235	10,6	20,2	40	
PODEST		U65	1925	2	S235	7,1	13,7	27	
PODEST		L45/45/5	1925	4	S235	3,4	6,5	26	
PODEST		L45/45/5	1110	4	S235	3,4	3,8	15	
REŠETKE h= 40		1085	952	4	S235		28,0	112	
OGRAJA držalo, stebr		O-CEV-42.4/2.6	5200	2	S235	3,1	16,2	32	
OGRAJA polnilo		O-CEV-20/2	3000	6	S235	1,0	3,0	18	
LESTVE, vertikale		O-CEV-42.4/2.6	4129	4	S235	3,1	12,8	51	
LESTVE, konzole		O-CEV-42.4/2.6	190	12	S235	3,1	0,6	7	
LESTVE, prečke		FI.20	458	30	S235	2,5	1,1	34	
LESTVE, varovalo lok		O-CEV-20/2	2100	4	S235	1,0	2,1	8	
LESTVE, varovalo vert		O-CEV-20/2	2040	2	S235	1,0	2,0	4	
		LESTVE NA PODSTREŠJE (1x)							
LESTVE, vertikale		O-CEV-42.4/2.6	3597	2	S235	3,1	11,2	22	
LESTVE, konzole		O-CEV-42.4/2.6	190	6	S235	3,1	0,6	4	
LESTVE, prečke		FI.20	458	13	S235	2,5	1,1	15	
LESTVE, varovalo lok		O-CEV-20/2	2100	2	S235	1,0	2,1	4	
LESTVE, varovalo vert		O-CEV-20/2	1185	1	S235	1,0	1,2	1	
		DODATEK 10% NA VEZNE PLOČEVINE						42	

G=	464 kg
+2% siderni vijaki, vari in vijaki	14
Gskupaj=	**478 kg**

PREREZ A-A
M 1:20

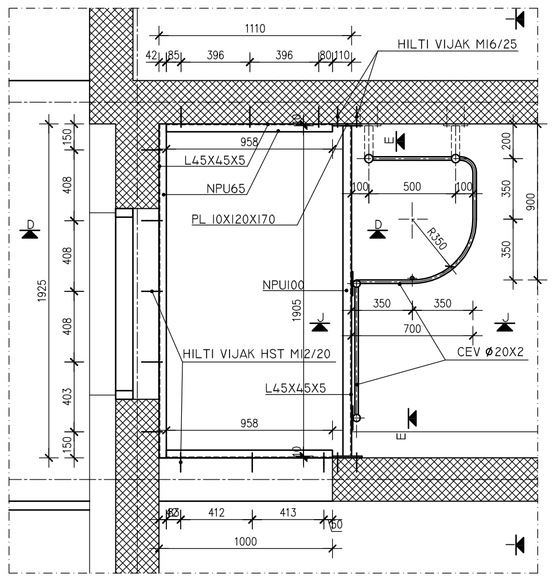

PREREZ B–B
M1: 20

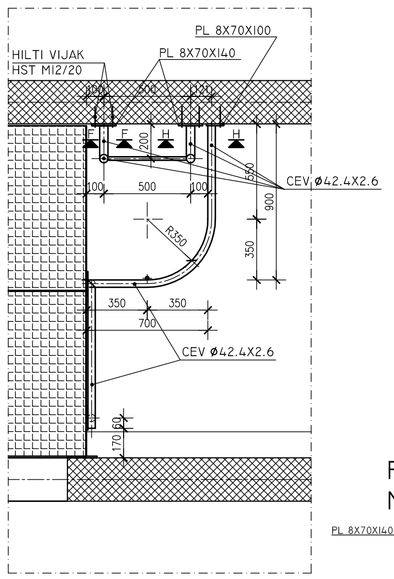

PREREZ C-C
MI:20

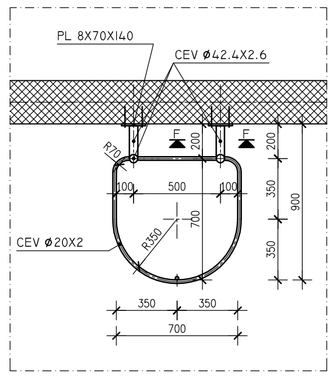

PREREZ F-F
MI:10

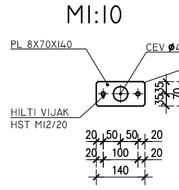

PREREZ H-H
MI:10

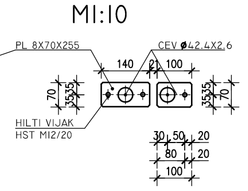

PODEST
MI:25

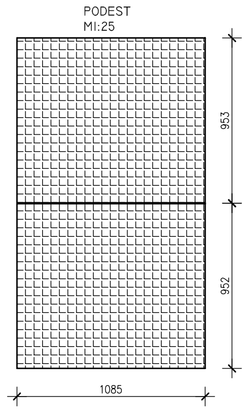

POGLED D-D
MI:10

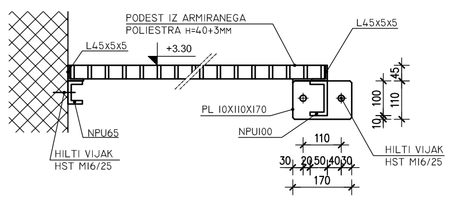

POGLED E
MI:10

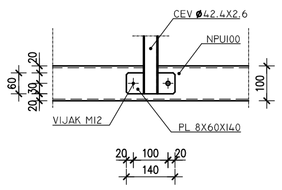

LESTVE IN PODEST NA +3.30
MI:20 (2x)

POGLED I-I
MI:20

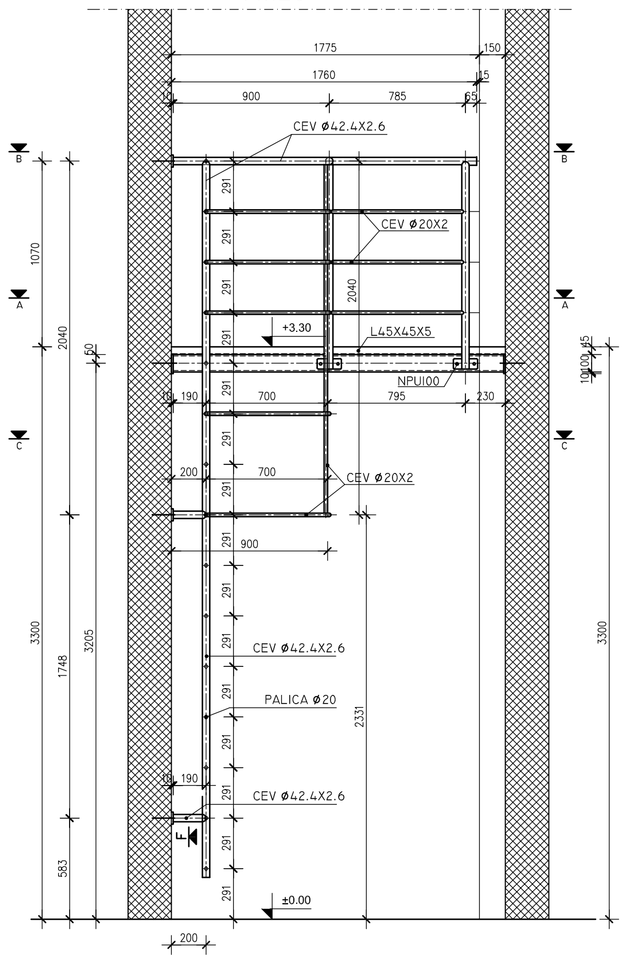

POGLED J-J
MI:20

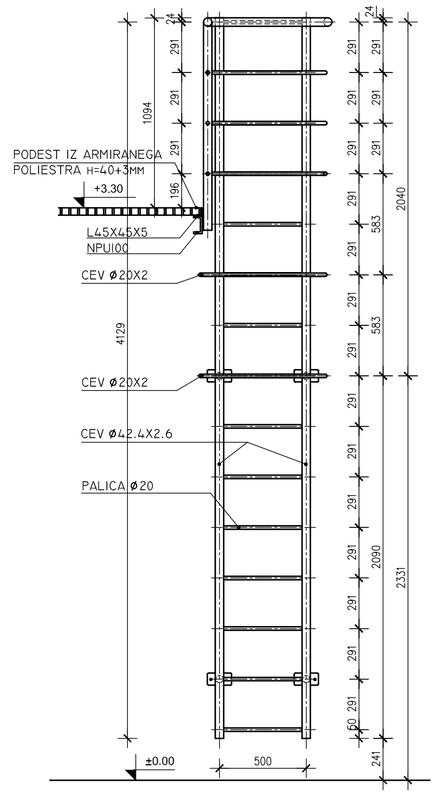

±0.00 = 260,50

investitor: Elektro Celje, d.d. Vrunčeva 2a, 3000 Celje	objekt: RTP 110/20 kV Vojnik s priključnim 110 kV kablovodom
naročnik: ESOTECH družba za revizijo in drugačno svetovanje na energetskem projektu, d.d. Trnovska c. 1, 5220 Tolmin, Slovenija	del objekta: . .
projektant: savaprojekt krško — družba za razvoj, projektiranje, svetovanje, inženiring d.d. Cesta 4 KOD 26a 13 8270 Krško Slovenija	vrsta načrta/prikaza: 3 – NAČRT GRADBENIH KONSTRUKCIJ IN DRUGI GR. NAČRTI
	del načrta/prikaza: 3.1 – NAČRT GRADBENIH KONSTRUKCIJ
ime in priimek: / id. št. IZS:	vrsta risbe: . PODESTI IN LESTVE NAČRT JEKLENE KONSTRUKCIJE
OVP: mag.D.Pavlič, u.d.i.e. / IZS E–0425	
OP/OPDN: G. Šalamon, u.d.i.g. / IZS G–1290	
SP: B. Kumar, g.t.	
št. načrta/prikaza: SPK–3/1 / datum: junij 2018 / merilo: 1:25:10	št. projekta: 1,5,3,0,2,–,0,0 / vrsta projekta: –,P,Z,I / vrsta načrta: –,3,1 / št. risbe: –,1,0,4 / št. lista: –,0,1 / sprem.: –,0
	št. projekta: 1144/2016 / št. načrta: – – –